Garwoods

Range Hood

Learn More

Black White

HT-3670SG 700mm Chimney Hood

Design	。With depth of 360mm	。New design of LED lighting
	。Stainless steel finishing with elegant black or white glass screen	
	。Mirror edge design	
Feature	◦ Stylish sensor touch control	◦ Stylish sensor touch control
	◦ Full sealed motor	◦ Full sealed motor
	◦ Easy to clean detachable metal grease filter and old cup	◦ Easy to clean detachable metal grease filter and old cup
Operational Accessory	◦ Upper telescopic pipe cover (CHIMNEY 3 Retail price $300/PC)	
Technical Information		
Max. Air Flow Rate (m3/hr)：	1080	
Tube Connection Diameter：	150mm	
Rated Power：	13A	
Product Dimension (W x D x H)：	700 x 360 x *365 – 815mm (*An upper telescopic pipe cover can be optionally connected to height 815mm max.)	
Installation Method：	Freestand or Built-in	

單位 Unit: 毫米 mm

型號	A	B
HT-3578SG	750	510
HT-3670SG	700	360
HT-3678SG	750	360
HT-3698SG	900	360
HT-3870S	700	355

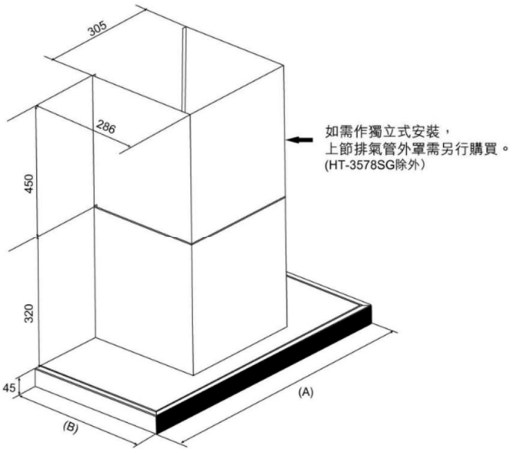

Sole Agency：Araytron Technology Limited
Unit 5B, 5/F, Block C, Hong Kong Industrial Centre Block C, No. 489-491, Castle Peak Road, Lai Chi Kok, Kowloon
Telephone：2397 3066 Email：info@garwoods.com.hk
Fax：2397 3055 Website：www.garwoods.com.hk

*All pictures shown are for illustration purpose only. Actual product may vary.

抽油煙機

了解更多

黑　　白

HT-3670SG 700 毫米煙囪式抽油煙機

設計	◦ 360 毫米機身深度	◦ LED 燈條照明
	◦ 不銹鋼機身配上黑/白玻璃面板	◦ 面板底部鏡面絲印
特點	◦ 輕觸式感應操控	◦ 延遲關機功能
	◦ 易拆式金屬過慮網及油杯	◦ 3 段風速選擇
	◦ 密封式鋁摩打	
可選擇配件	◦ 上節排氣管外罩 (CHIMNEY 3 零售價 $300/個)	
技術資料		
最高排風量(每小時立方米)：	1080	
排風口直徑：	150 毫米	
額定功率：	13A	
產品尺寸(闊 x 深 x 高)：	700 x 360 x *365 - 815 毫米 (*可另行配備排氣管外罩接駁至高度 815 毫米作獨立式安裝)	
安裝方法：	獨立式或嵌入式	

單位 Unit: 毫米 mm

型號	A	B
HT-3578SG	750	510
HT-3670SG	700	360
HT-3678SG	750	360
HT-3698SG	900	360
HT-3870S	700	355

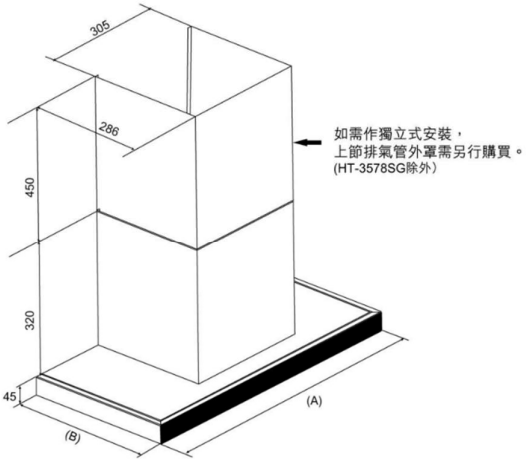

總代理： 千中科技有限公司
九龍長沙灣青山道 489 – 491 香港工業中心 C 座 5 樓 5B 室
電話：2397 3066　　Email：info@garwoods.com.hk
傳真：2397 3055　　Website：www.garwoods.com.hk

*圖片只供參考，一切以實物為準。