Garwoods

Range Hood

Learn More

HT-3592SG 900mm Chimney Hood

Design	◦ Stainless steel finishing with elegant black glass screen	
Features	◦ New design of LED lighting	
	◦ Stylish sensor touch control	◦ Delay-off function
	◦ Full sealed motor	◦ 3 speed levels
	◦ Easy to clean detachable metal grease filter and old cup	
Technical Information		
Max. Air Flow Rate (m3/hr)：	1000	
Tube Connection Diameter：	150mm	
Rated Power：	13A	
Product Dimension (W x D x H)：	900 x 505 x *550 - 1030mm (*With telescopic pipe cover)	
Installation Method：	Freestand	

單位 Unit: 毫米 mm

型號	A	B
HT-3562SG	600	505
HT-3572SG	700	505
HT-3592SG	900	505

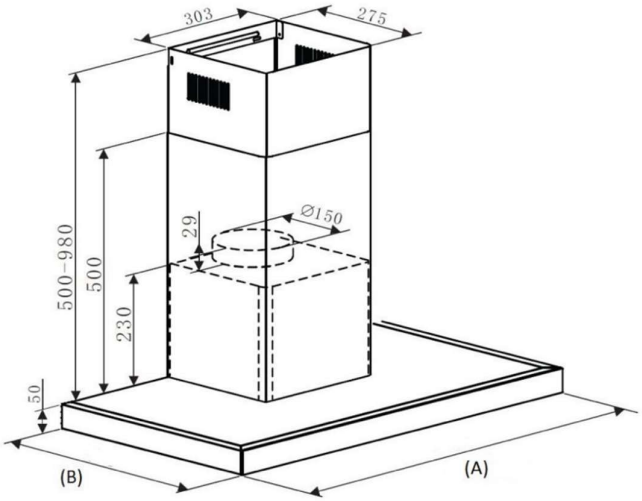

Sole Agency：Araytron Technology Limited
Unit 5B, 5/F, Block C, Hong Kong Industrial Centre Block C, No. 489-491, Castle Peak Road, Lai Chi Kok, Kowloon
Telephone：2397 3066 Email：info@garwoods.com.hk
Fax：2397 3055 Website：www.garwoods.com.hk

*All pictures shown are for illustration purpose only. Actual product may vary.

抽油煙機

了解更多

HT-3592SG 900 毫米煙囪式抽油煙機

設計	◦ 不銹鋼機身配上黑色玻璃面板	◦ LED 燈條照明
特點	◦ 輕觸式感應操控	◦ 延遲關機功能
	◦ 易拆式金屬過慮網及油杯	◦ 3 段風速選擇
	◦ 密封式鋁摩打	
技術資料		
最高排風量(每小時立方米)：	1000	
排風口直徑：	150 毫米	
額定功率：	13A	
產品尺寸(闊 x 深 x 高)：	900 x 505 x *550 - 1030 毫米 (*配伸縮式排氣管外罩)	
安裝方法：	獨立式	

單位 Unit: 毫米 mm

型號	A	B
HT-3562SG	600	505
HT-3572SG	700	505
HT-3592SG	900	505

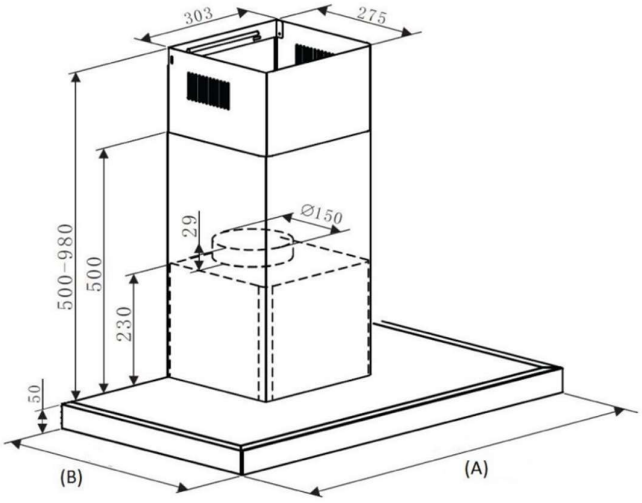

總代理： 千中科技有限公司
九龍長沙灣青山道 489 – 491 香港工業中心 C 座 5 樓 5B 室
電話：2397 3066 Email：info@garwoods.com.hk
傳真：2397 3055 Website：www.garwoods.com.hk

*圖片只供參考，一切以實物為準。